ODBUDOWA MOSTU NA POTOKU KAMIONKA W KM 2+600 W M. KAMIONKA MAŁA

PRZEKRÓJ POPRZECZNY PODPOROWY

SKALA 1:50

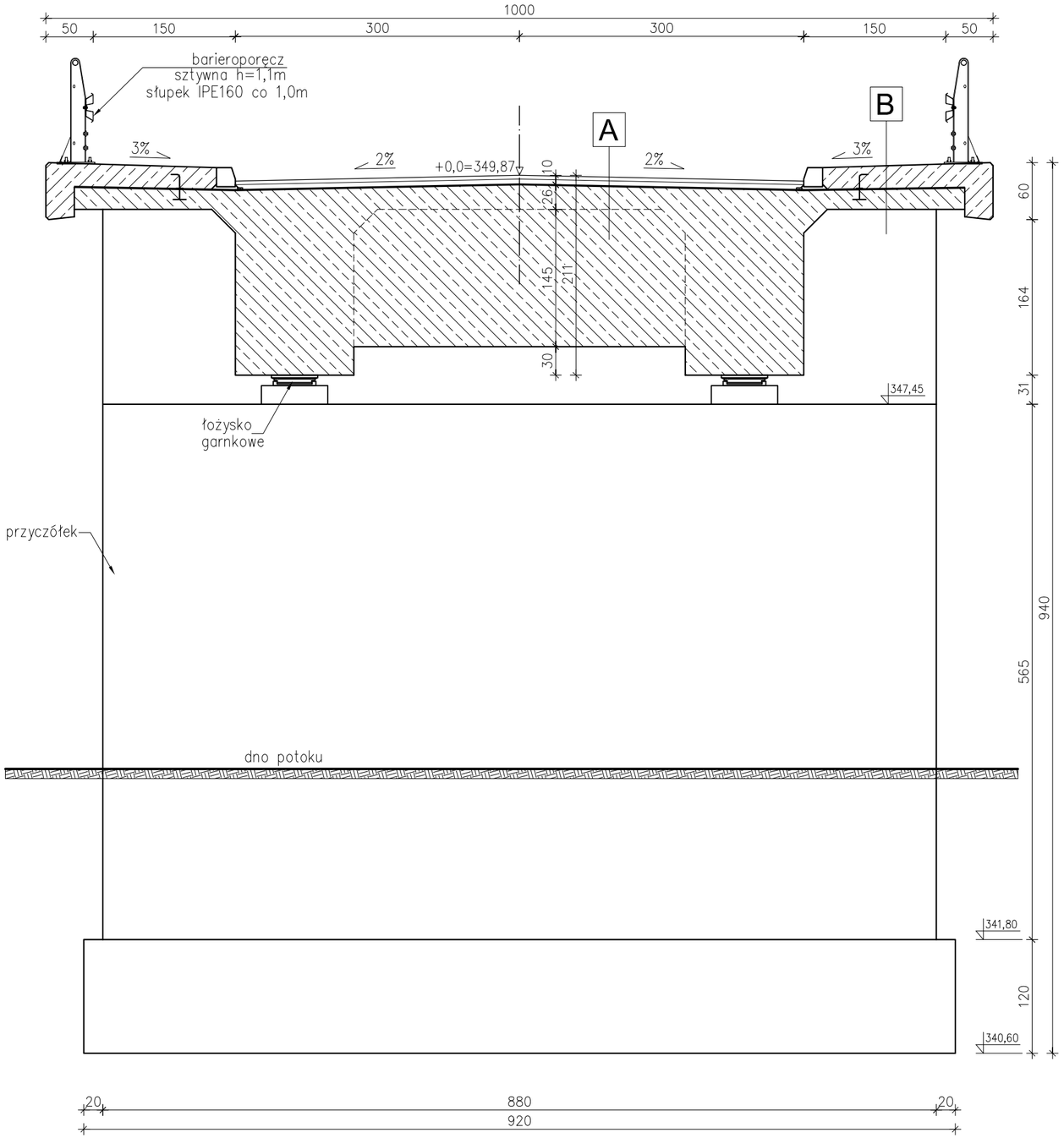

PRZEKRÓJ POPRZECZNY PRZĘSŁOWY

SKALA 1:50

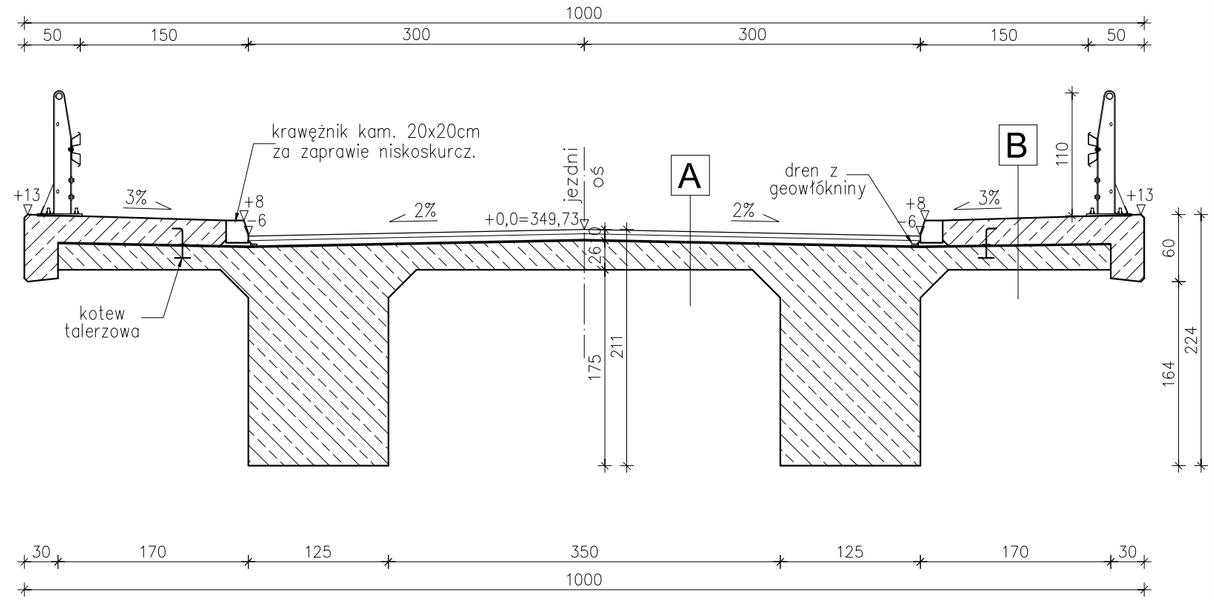

A	JEZDNIA
	beton asfaltowy w.ścieralna gr.4cm
	beton asfaltowy w.wiążąca gr.5cm
	izolacja papa termozgrzewalna
	konstrukcja żelbetowa C30/37

B	CHODNIK
	naw. Safegrip gr.6mm
	kapa chodnikowa – beton C30/37
	izolacja papa termozgrzewalna
	konstrukcja żelbetowa C30/37

Zespół projektowy	Podpis	Temat: Odbudowa mostu na potoku Kamionka w km 2+600 w ciągu drogi gminnej w m. Kamionka Mała		
		Nazwa rys. Przekrój poprzeczny		
Data opracowania: sierpień 2010r.		Skala 1 : 50	Nr rys. 3	Ark. nr 1